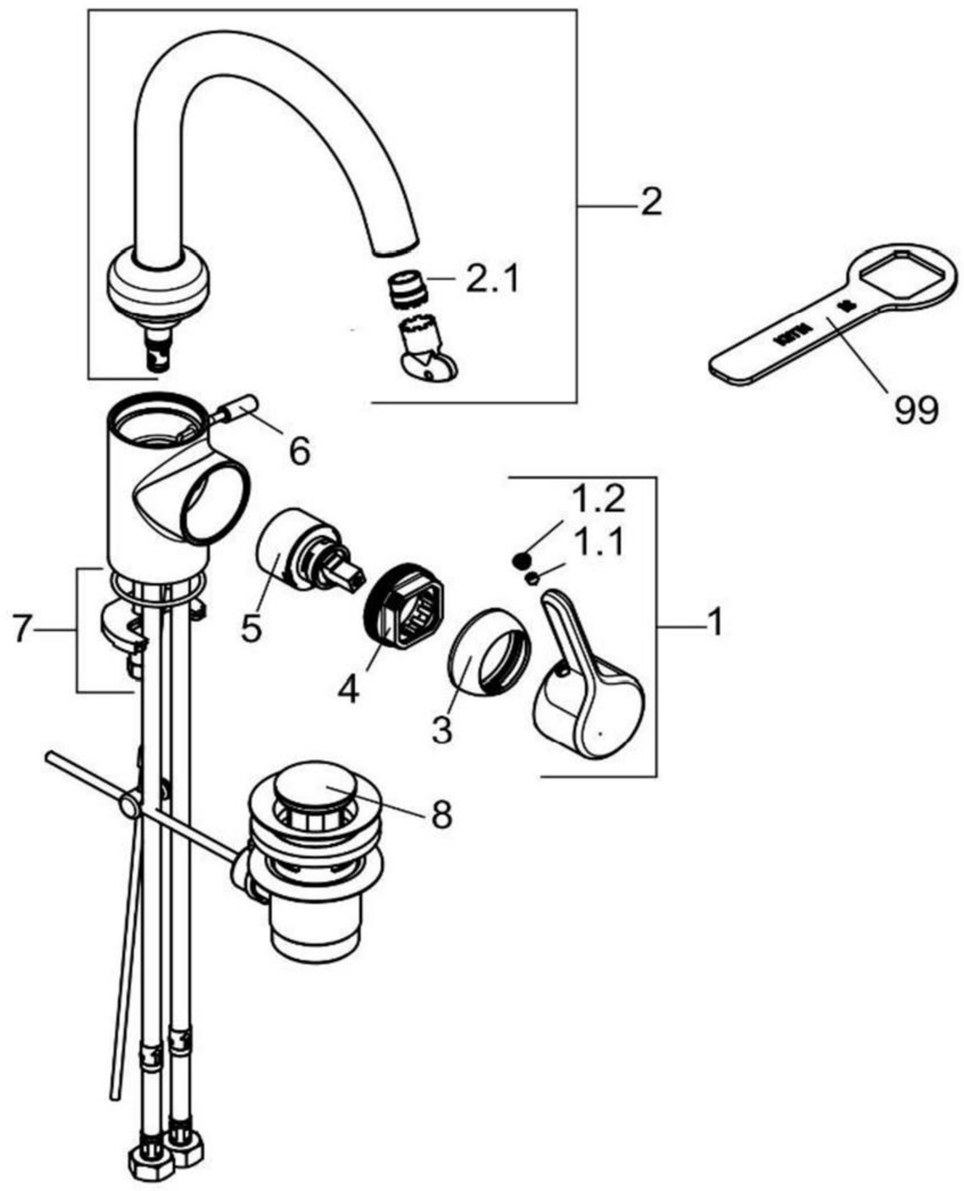

420230578		Waschtisch- Einhandmischer DN 15	single lever basin mixer DN 15
1	7303805-00	HEBEL BINGO STAR	LEVER BINGO STAR
1.1	92204601-00	GEWINDESTIFT	GRUB SCREW
1.2	93089705B-00	STOPFEN	PLUG
2	7305305-00	AUSLAUF	SPOUT
2.1	7323100-00	STRAHLREGLER	AERATOR
3	93018605-00	ABDECKKAPPE	COVER CAP
4	82311500-00	SPANNSCHRAUBE	FASTENING SCREW
5	7560500-00	STEUEREINHEIT	CERAMIC CARTRIDGE
6	7428605-00	ZUGSTANGE	LIFT ROD
7	7446400-00	BEFESTIGUNGSSATZ	MOUNTING KIT
8	7526005-00	ABLAUFGARNITUR	POP UP WASTE
99	92907700-00	SPANNSCHRAUBENSCHLÜSSEL	WRENCH FOR FASTENING SCREW