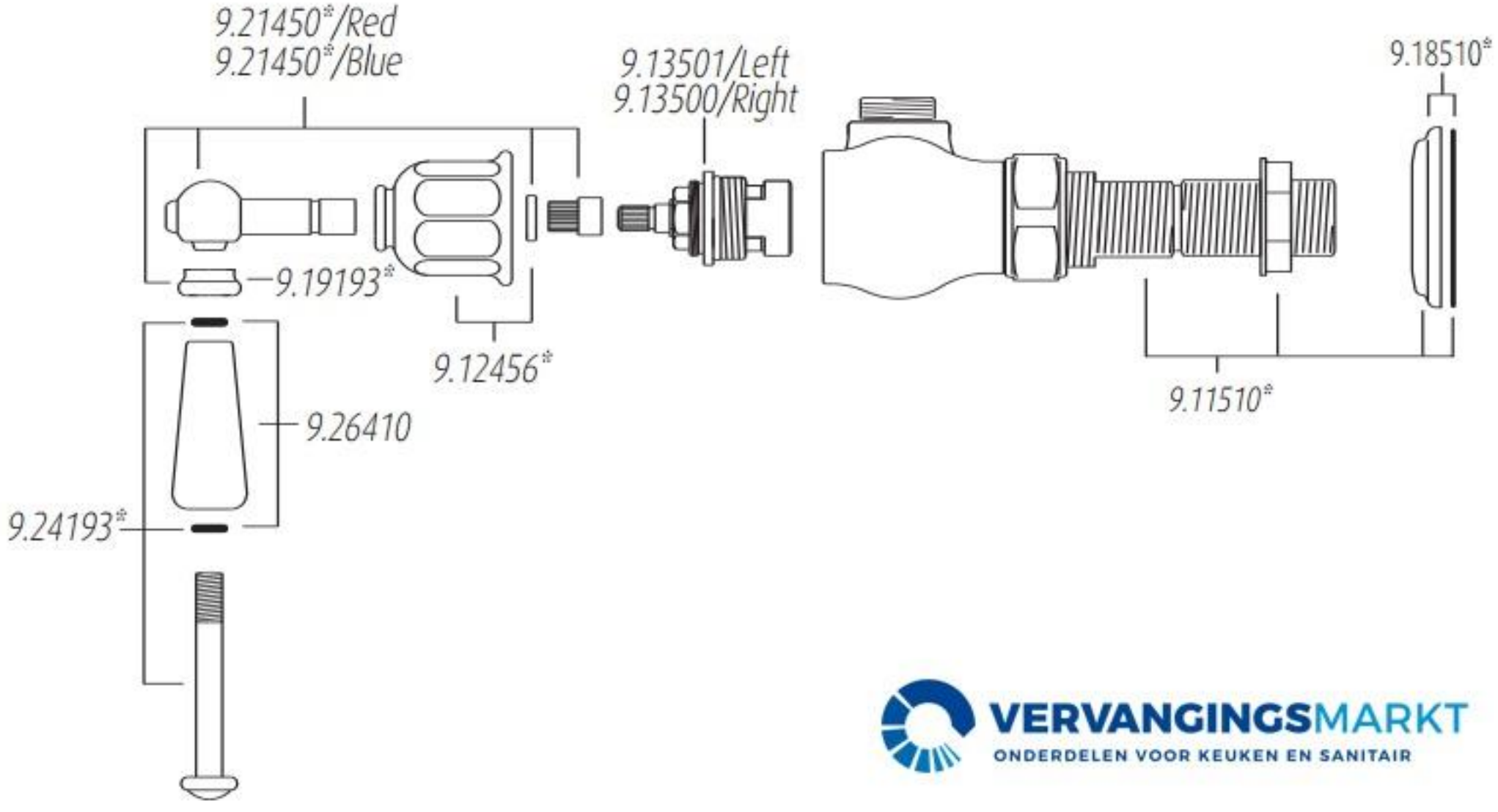

VERVANGINGSMARKT
ONDERDELEN VOOR KEUKEN EN SANITAIR