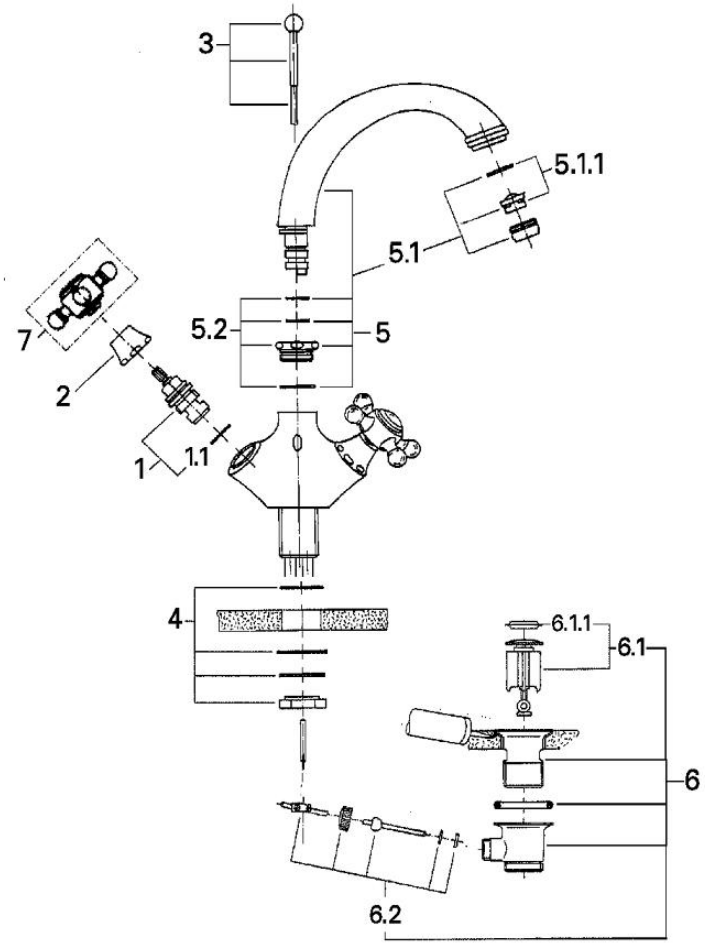

1	Keramisch bovendeel 1/2"	45346000
1.1	O-Ring Ø18,2 x Ø1,7	392400
2	Stofkap	45736000
3	Knop trekstang waste	4667000
4	Kraanmontageset	46078000
4.1	Stabilisatieplaat	5334000
5	Draaibare gegoten uitloop	45739000
5.1	Mousseur	13929000
5.1.1	Binnenwerk voor 13929	45002000
5.2	Uitloopbevestiging	45740000
6	Waste garnituur	28910000
6.1	Stop voor waste-garnituur	7182000
6.2	Kogelstang	7052000
7	Sinfonia-Kruisgreep	45600000